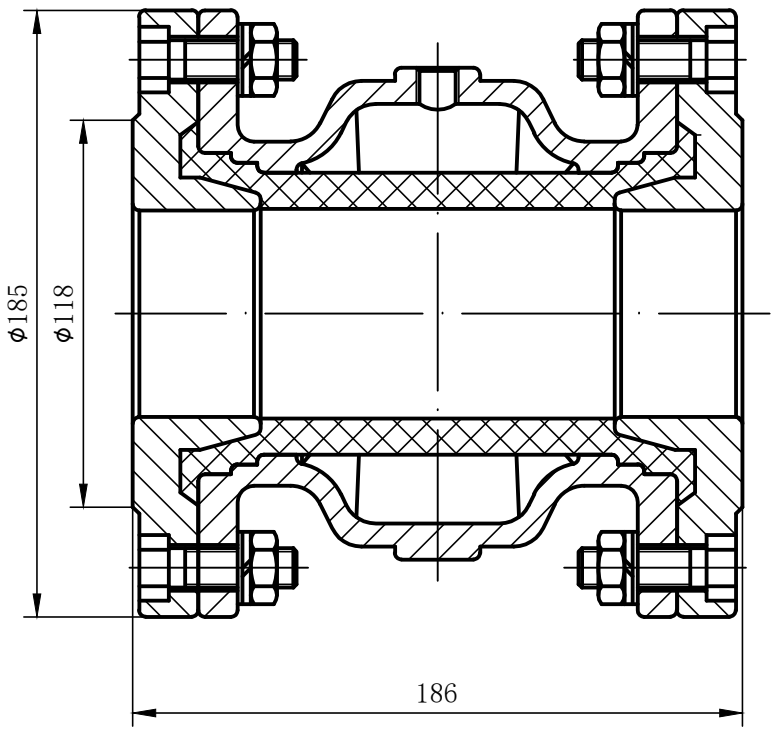

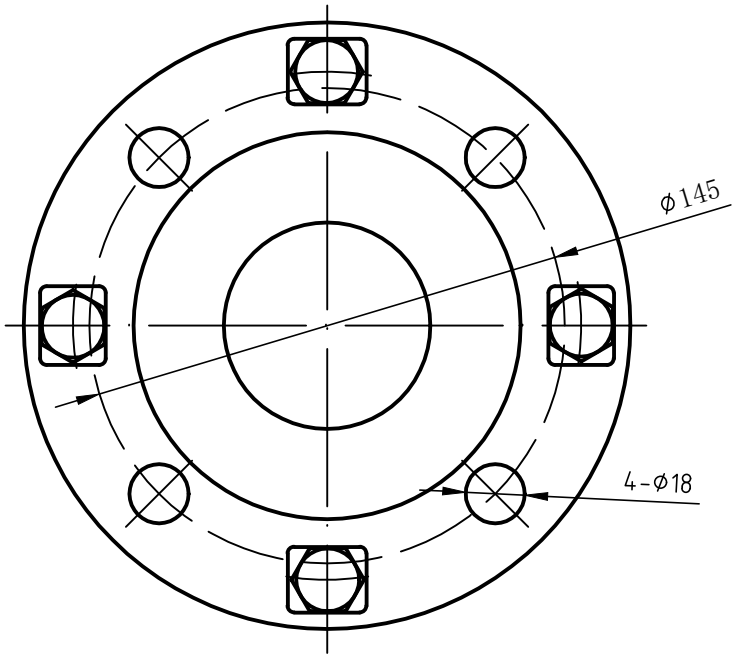

					VF 065		
Изм	Лист	N докум.	Подп.	Дата	Пережимной клапан	Лит.	Масса	Масшт.
Разраб.								
Пров.						Лист	Листов	
Т. контр.							
Н. контр.					ООО "Строймеханика"		
Утв.							

Перв. примен.

Справ. N

Подп. и дата

Инв. N дубл.

Взам. инв. N

Подп. и дата

Инв. N подл.

Копировал

Формат А3