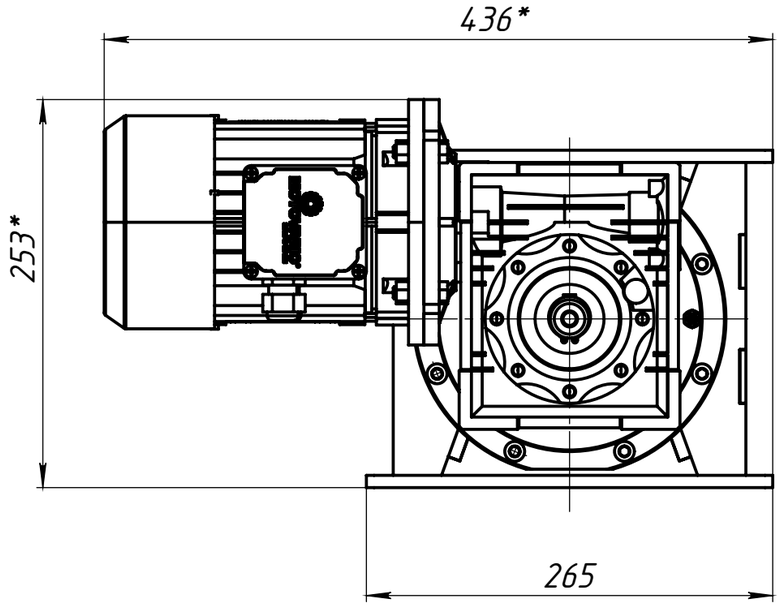

А-А

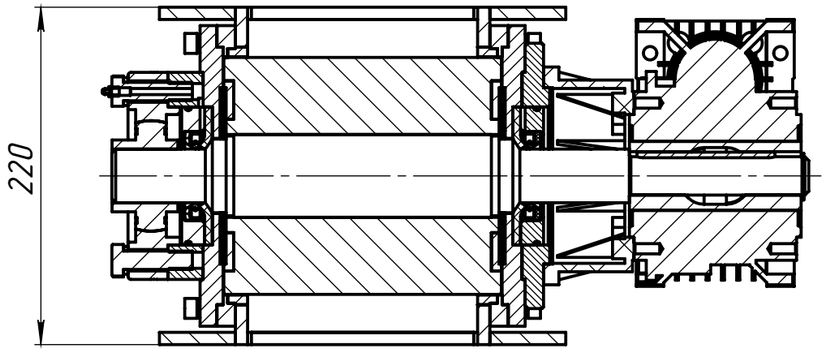

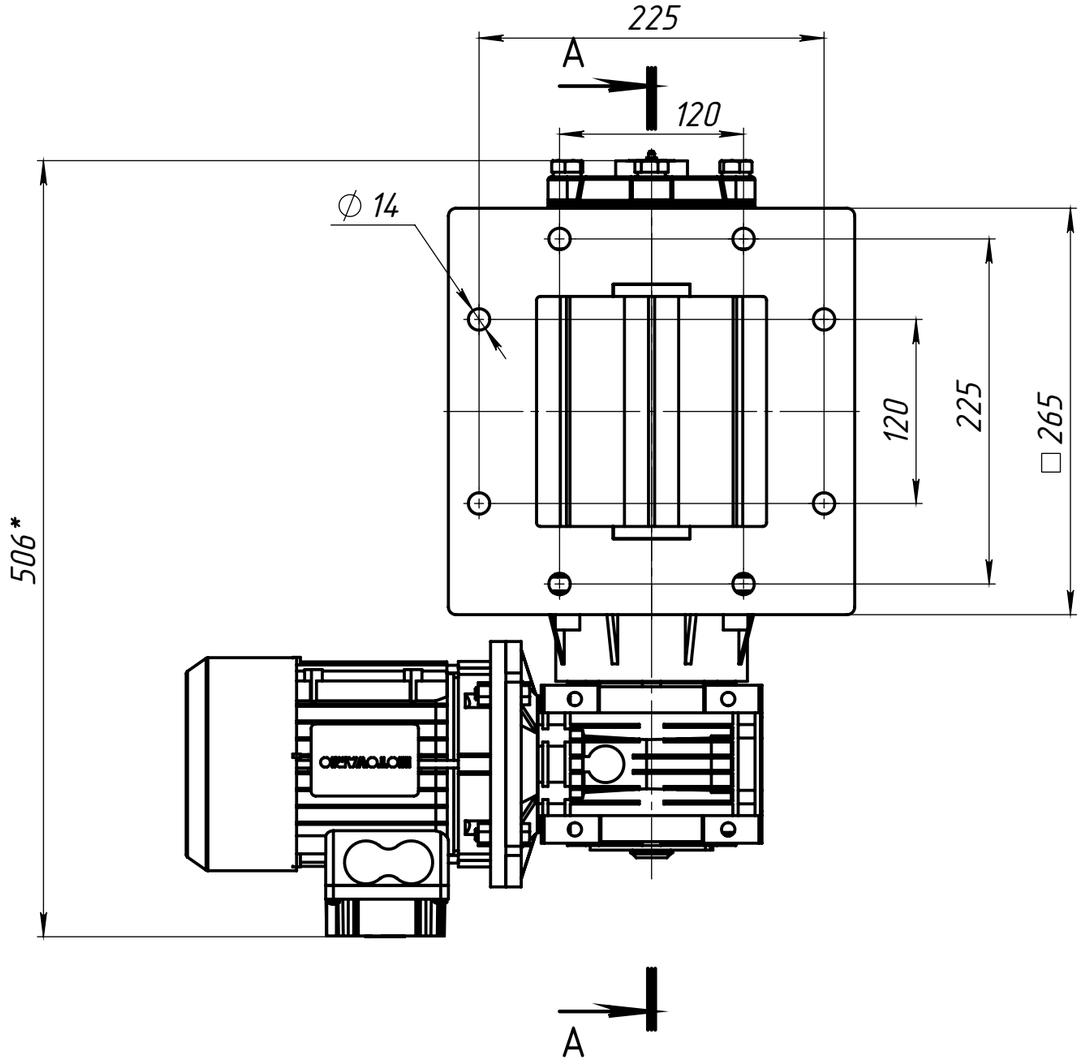

* размеры для справок

					RP 2/15/V1/C		
Изм.	Лист	№ докум.	Подп.	Дата	Роторный питатель	Лит.	Масса	Масштаб
Разраб.								
Пров.						Лист	Листов 1	
Т. контр.								
					ООО "Строймеханика"		
Н. контр.							
Утв.							

Справ. №

Подп. и дата

Инв. № дубл.

Взам. инв. №

Подп. и дата

Инв. № подл.

Копировал

Формат А3