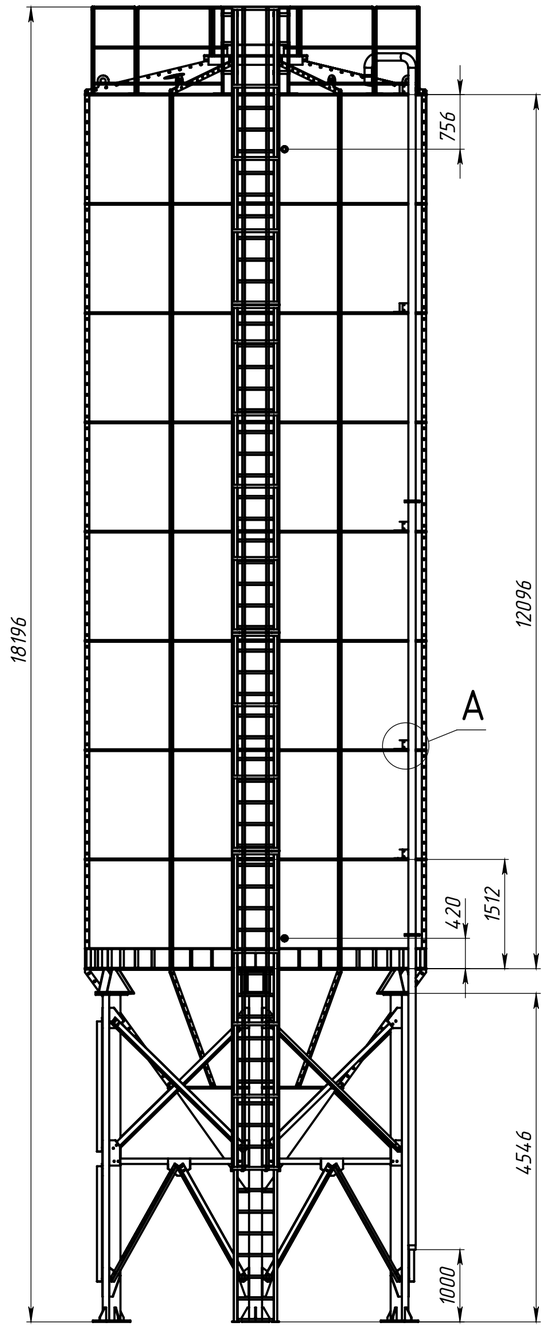

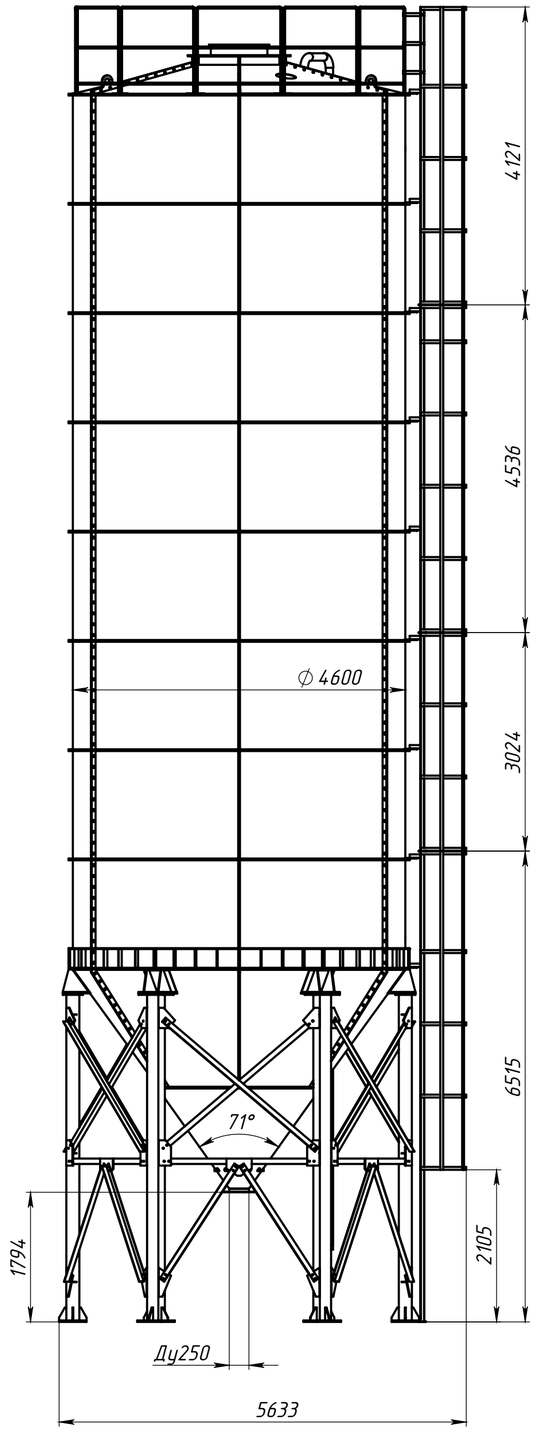

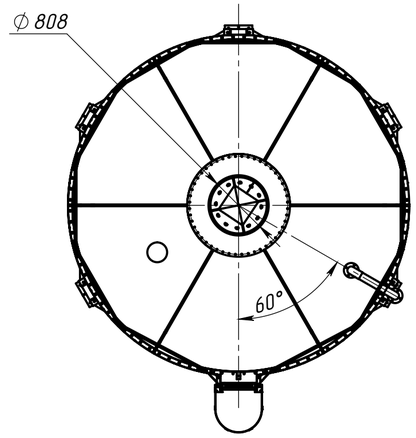

A

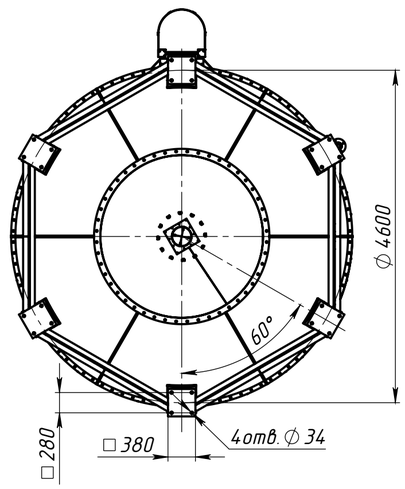

A

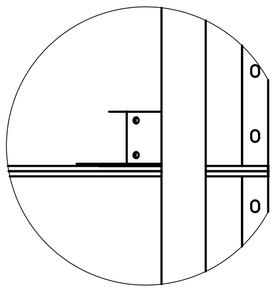

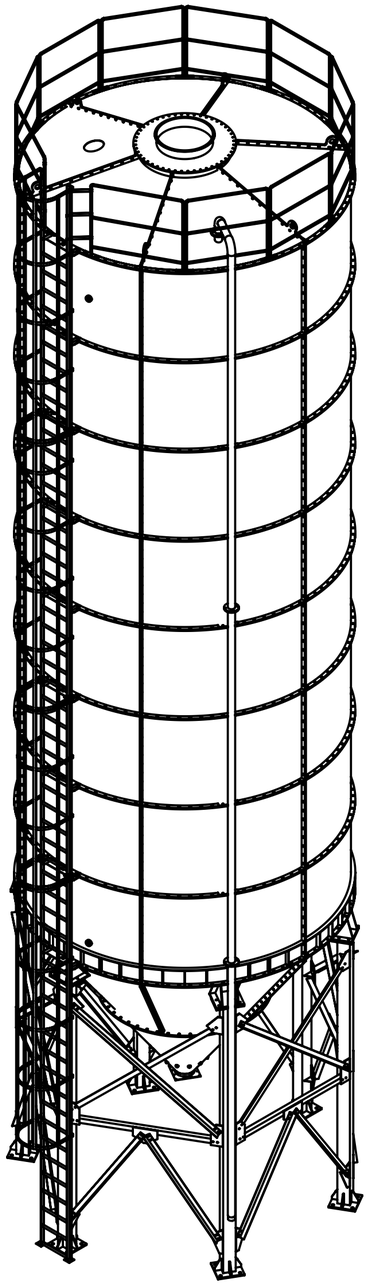

					EUROSILO EC P 4,6-335			
Изм.	Лист	№ докум.	Подп.	Дата	Силос цемента разборный вместимостью 335т	Лит.	Масса	Масштаб
Разраб.								
Пров.						Лист	Листов	
Т. контр.								
Н. контр.						ООО "Строймеханика"		
Утв.								

Перв. примен.

Справ. №

Подп. и дата

Инв. № дубл.

Взам. инв. №

Подп. и дата

Инв. № подл.

Копировал

Формат А2