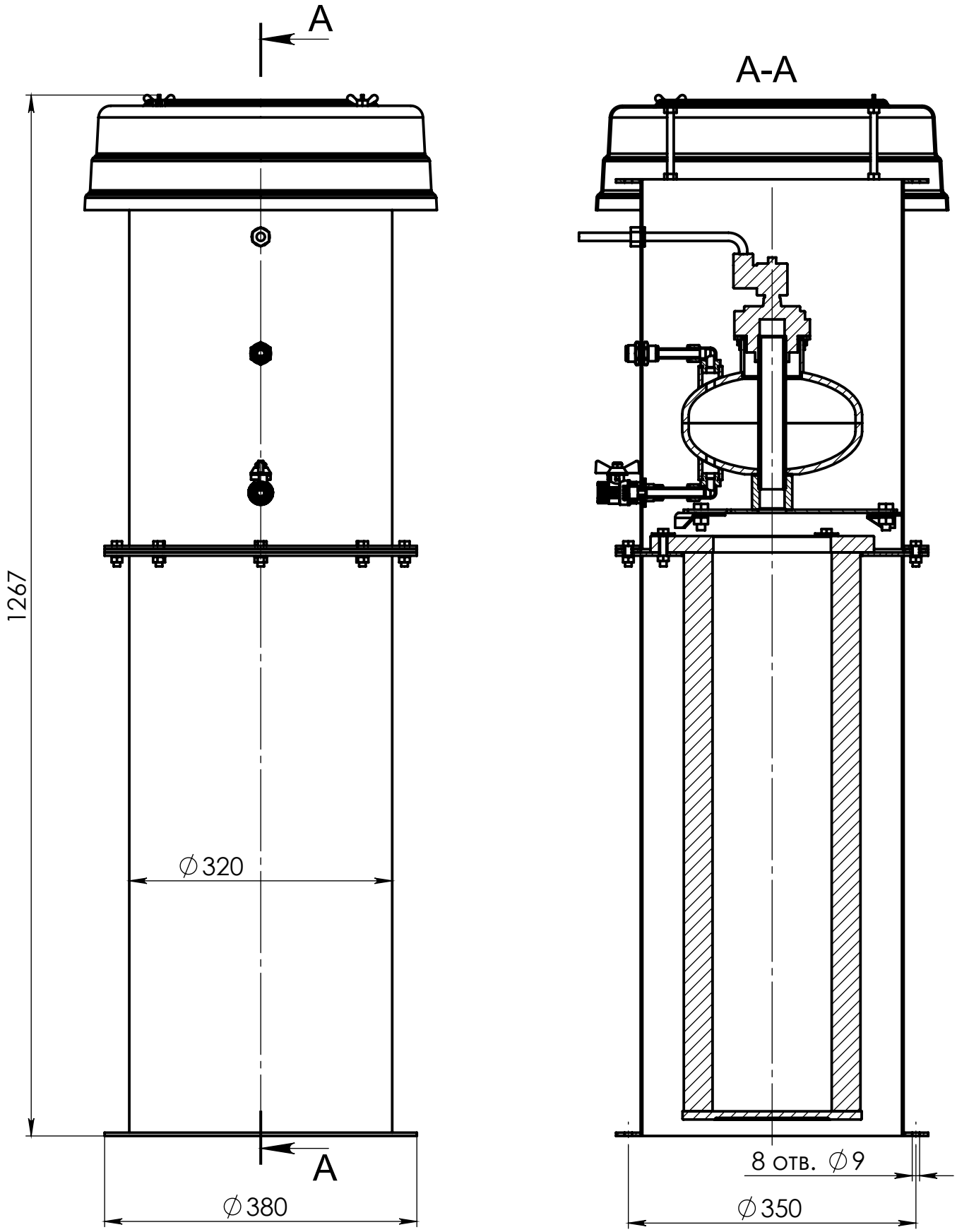

Перв. примен.

Справ. №

Подп. и дата

Инв. № дубл.

Взам. инв. №

Подп. и дата

Инв. № подл.

Изм.	Лист	№ докум.	Подп.	Дата	
Разраб.					
Пров.					
Т. контр.					
Н. контр.					
Утв.					

SILOJET V2/P1/01/2/2/T/0

Фильтр

Лит.	Масса	Масштаб
Лист 1	Листов 1	

ООО"Строймеханика"

Копировал

Формат А4